構　成

部品　フラットクリーナ
G1/4、G3/8

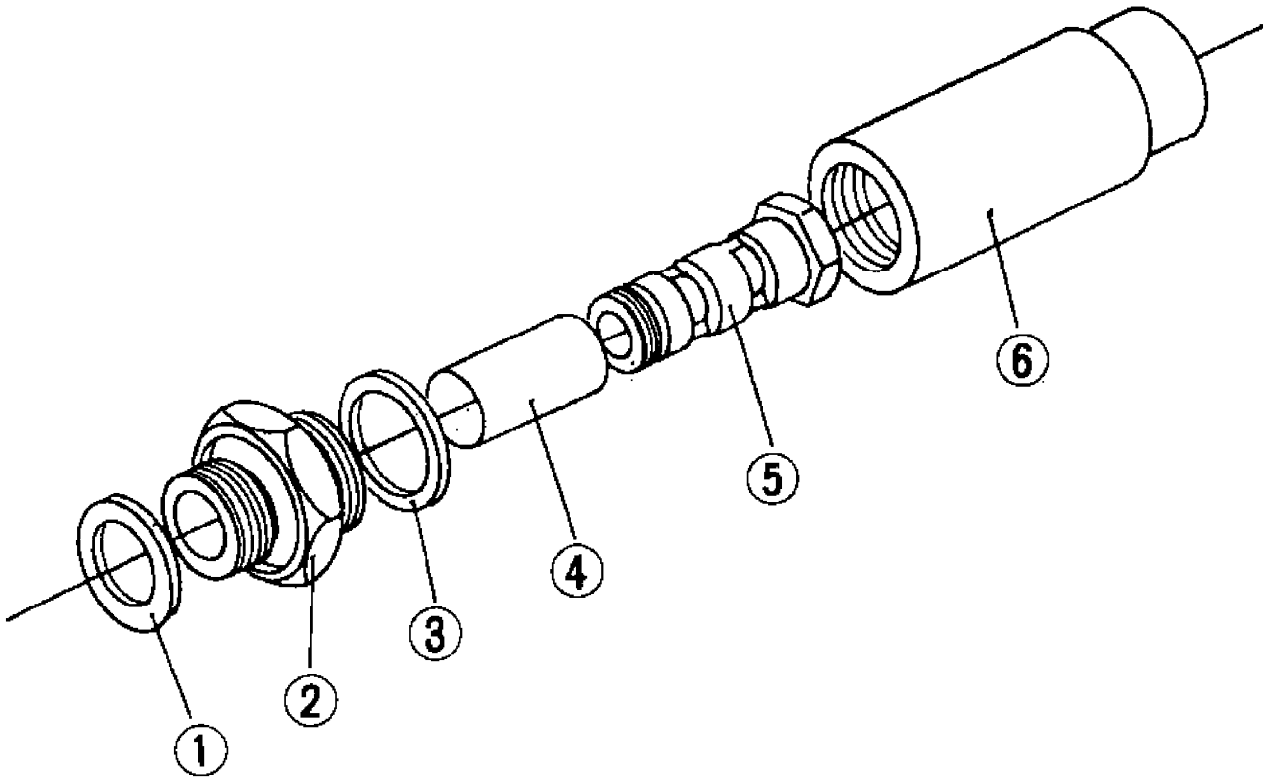

製品名称	部品 フラットクリーナー
型　　式	G1/4、G3/8
登録番号	242-005
版　　数	1.0

管理番号
ASP0294

部品リスト

印刷日： 2016/02/23

部品　フラットクリーナ
G1/4、G3/8

242-005-ﾌﾗｯﾄｸﾘｰﾅG1/4,G3/8分解図 版数：1.0

記号	部品コード	部品名称/その他	使用数	代替ｺｰﾄﾞ	備考
		G1/4			
1	800001420	パッキン　15.5*11.5*1.5	1		
2	400804010	ニップル（フラットクリーナー G1/4）	1		
3	800006320	パッキン　19.0*14.0*1.5	1		
4	400275510	フラットクリーナ網　G1/4	1		
5	400165110	中軸（フラットクリーナー G1/4）	1		
6	400803910	フラットクリーナ G1/4　本体	1		
		G3/8			
1	800003420	パッキン　20.5*15.0*2.0	1	452011350	
2	400868310	ニップル(フラットクリーナー G3/8)	1		
3	800019320	パッキン　22.0*19.0*1.5	1		
4	400219610	フラットクリーナ替え網 G3/8	1		
5	400219510	中軸（フラットクリーナ G3/8）	1		
6	400868210	フラットクリーナ G3/8　本体	1		